平成27年度 北信越高等学校体育大会
第51回北信越高等学校バレーボール選手権大会

No.1

【女子】

期日 平成27年6月20日(土)～21日(日) 開会式 6月19日(金) 17:00 いしかわ総合スポーツセンター
会場 いしかわ総合スポーツセンター (A･B･Eコート)

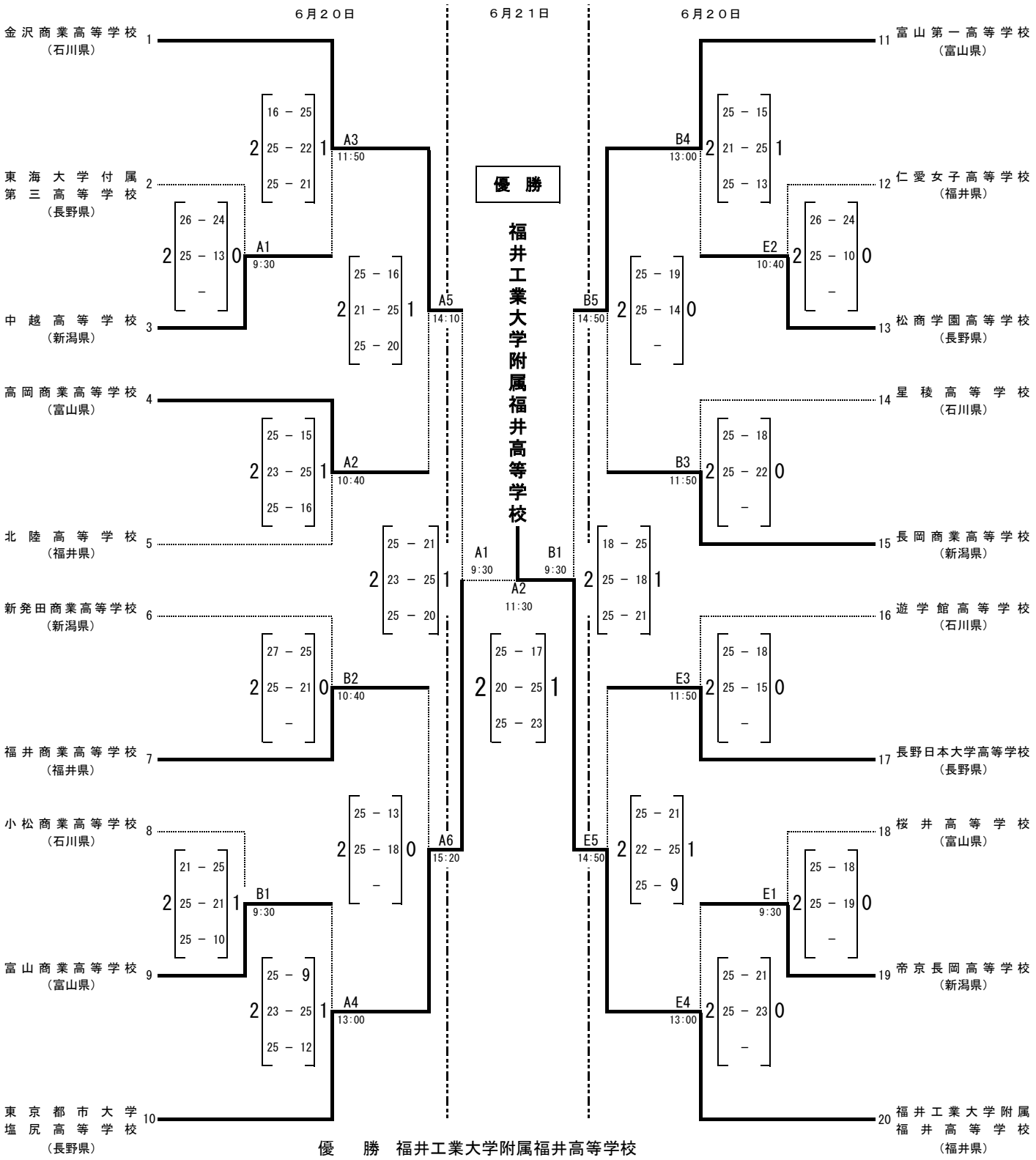

優　勝　福井工業大学附属福井高等学校
準優勝　東京都市大学塩尻高等学校
第３位　富山第一高等学校
第３位　金沢商業高等学校