平成27年度北信高等学校新人体育大会バレーボール競技結果　　男子

期　日　　平成27年　12月12日(土)～　12月13日(日)
会　場　　南長野運動公園総合体育館　A･Bコート

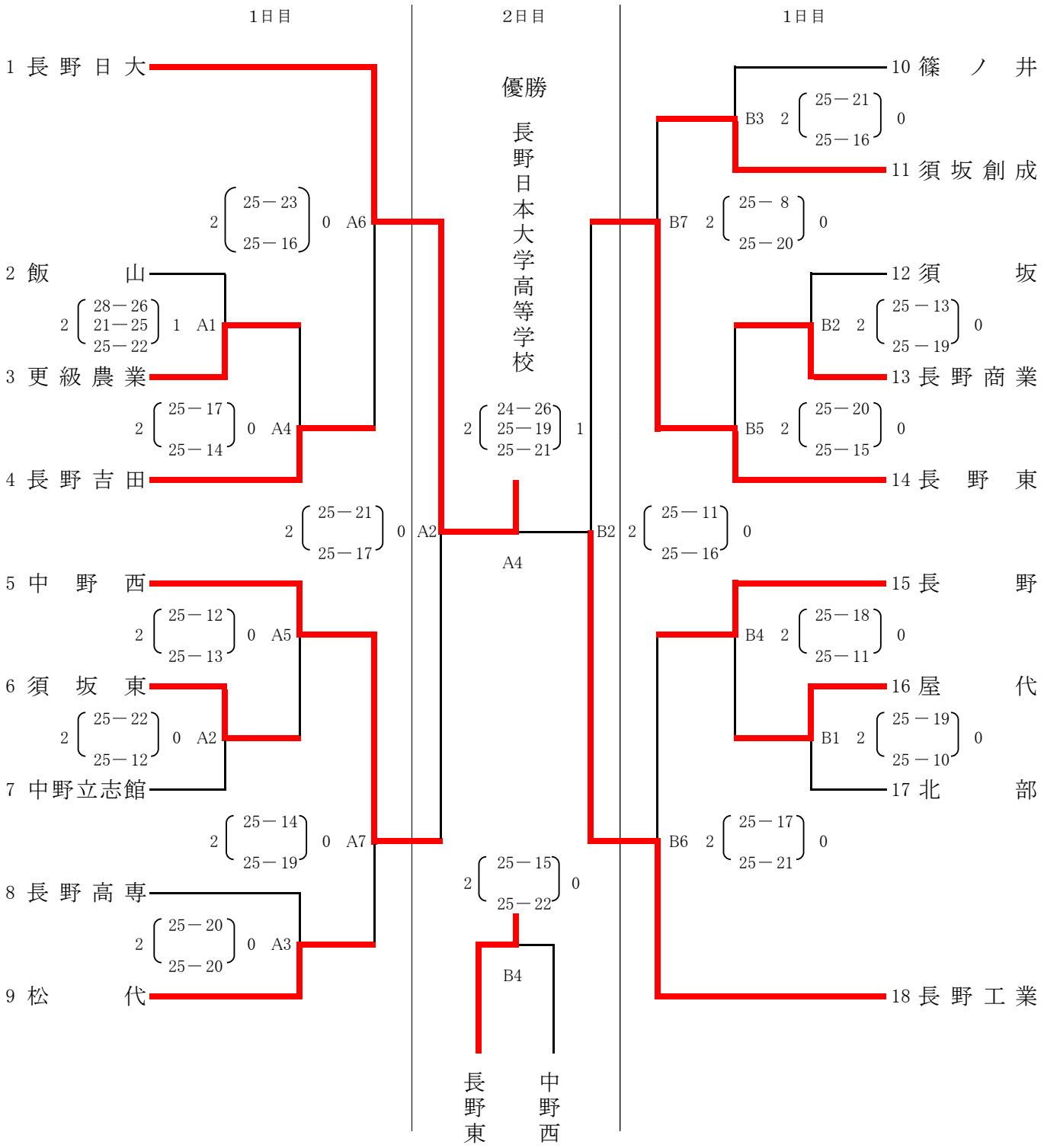

【順位】

第1位	長野日大
第2位	長野工業
第3位	長野東
第4位	中野西
第5位	長野吉田
第6位	長野
第7位	須坂創成
第8位	松代
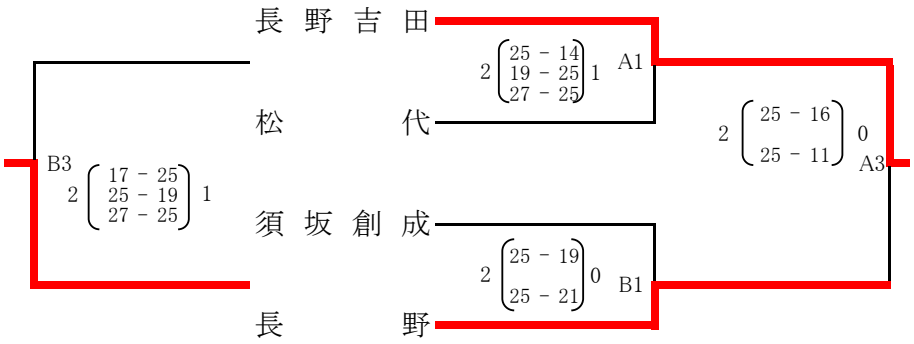
【順位決定戦】