# 若さでアタック！春の高校バレー
# 第３７回全国高等学校バレーボール選抜優勝大会北信地区予選会結果
## 【女子】

会 場　A･Bコート:皐月高校第一体育館
　　Cコート:皐月高校第2体育館

期 日　平成１８年1月２２日(日)

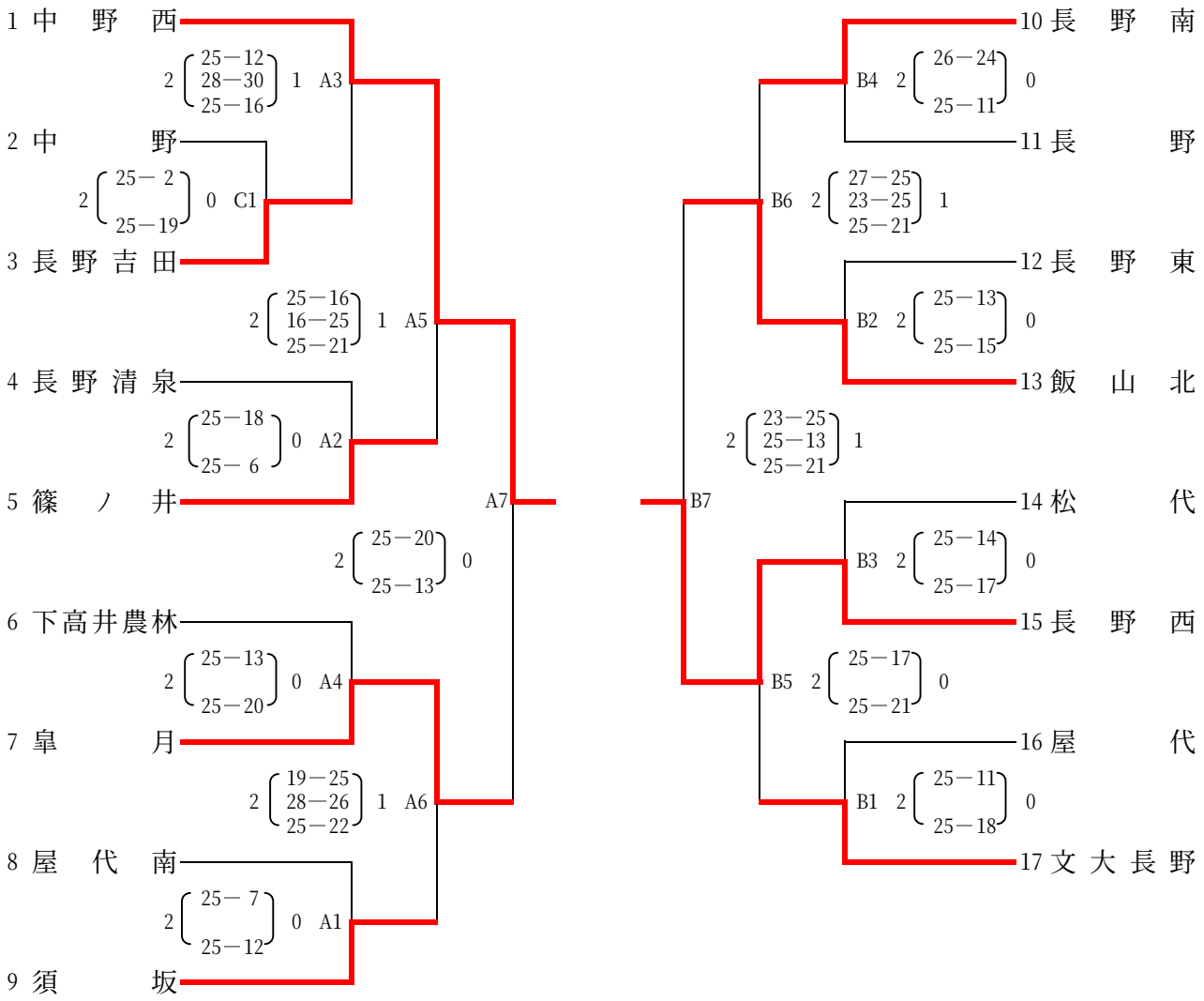


| ブロック | 第1位 | 第2位 |
|---|---|---|
| A | 中野西高校 | 皐月高校 |
| B | 長野西高校 | 飯山北高校 |