平成２０年度中信高等学校総合体育大会バレーボール競技会結果

【男 子】

期 日　平成２０年５月１７日(土)～５月１８日(日)　　会 場　松本工業高等学校

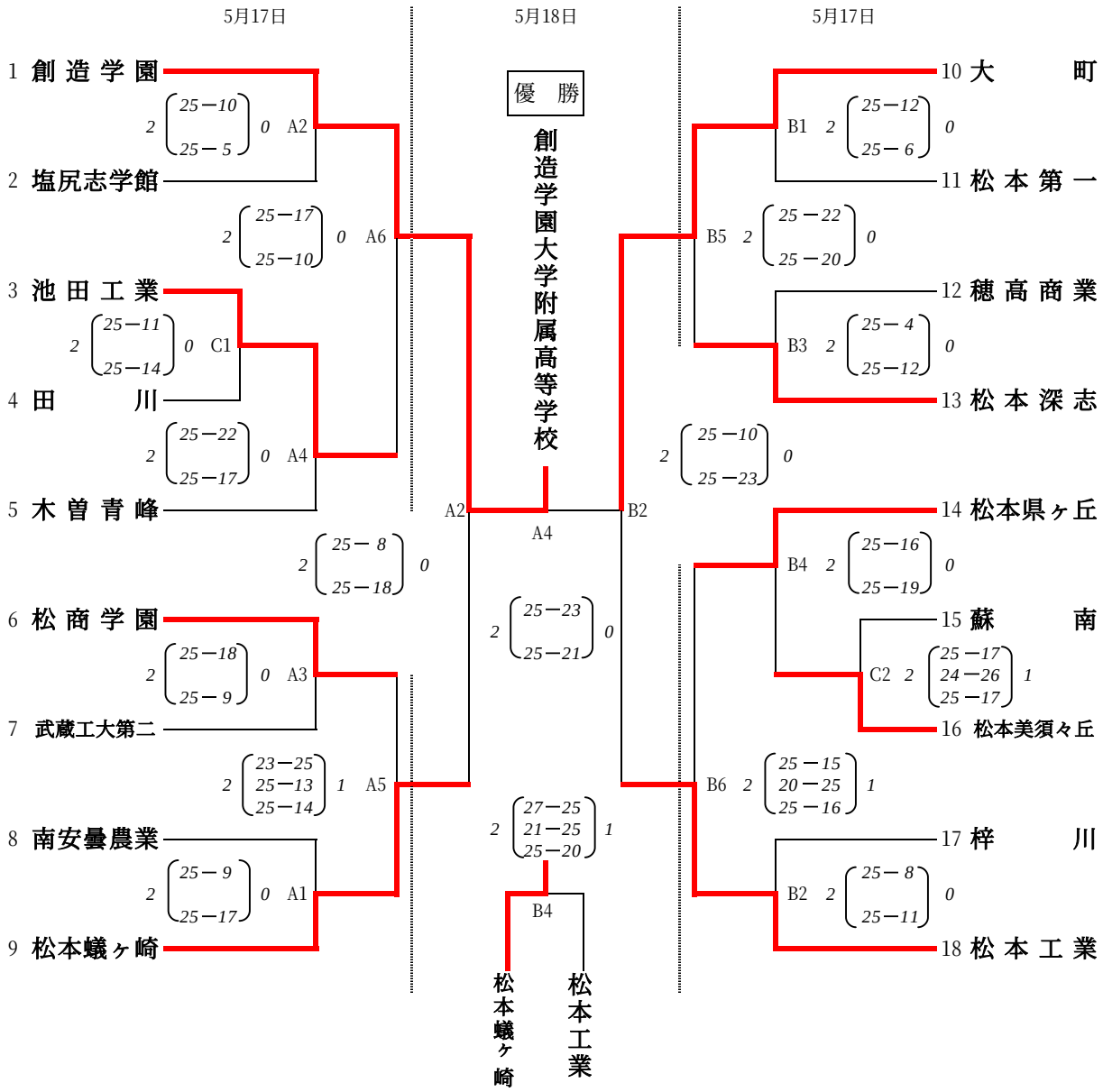

《順　位》
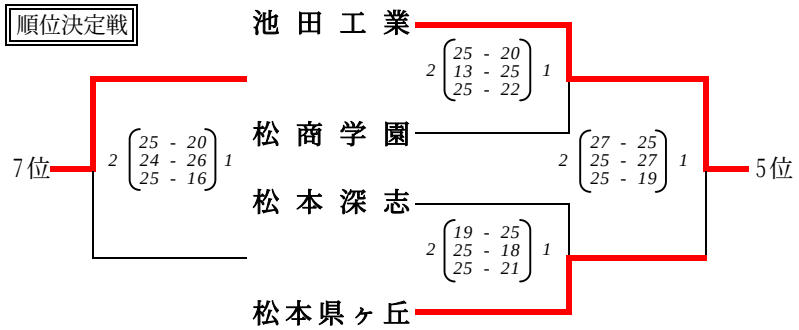
第1位	創造学園大学附属
第2位	大町
第3位	松本蟻ヶ崎
第4位	松本工業
第5位	池田工業
第6位	松本県ヶ丘
第7位	松商学園
第8位	松本深志