平成29年度北信越高等学校体育大会
第53回 北信越高等学校バレーボール選手権大会 結果

【男 子】

期 日　平成29年6月16日(金)～18日(日)　開会式 6月16日(金)16:00　富山県西部体育センター
第1日目　競技開始　9:30　　第2日目　競技開始　9:30

会 場　南砺市福野体育館（F・Gコート）
高岡市竹平記念体育館（Hコート）
富山県西部体育センター（C・Dコート）

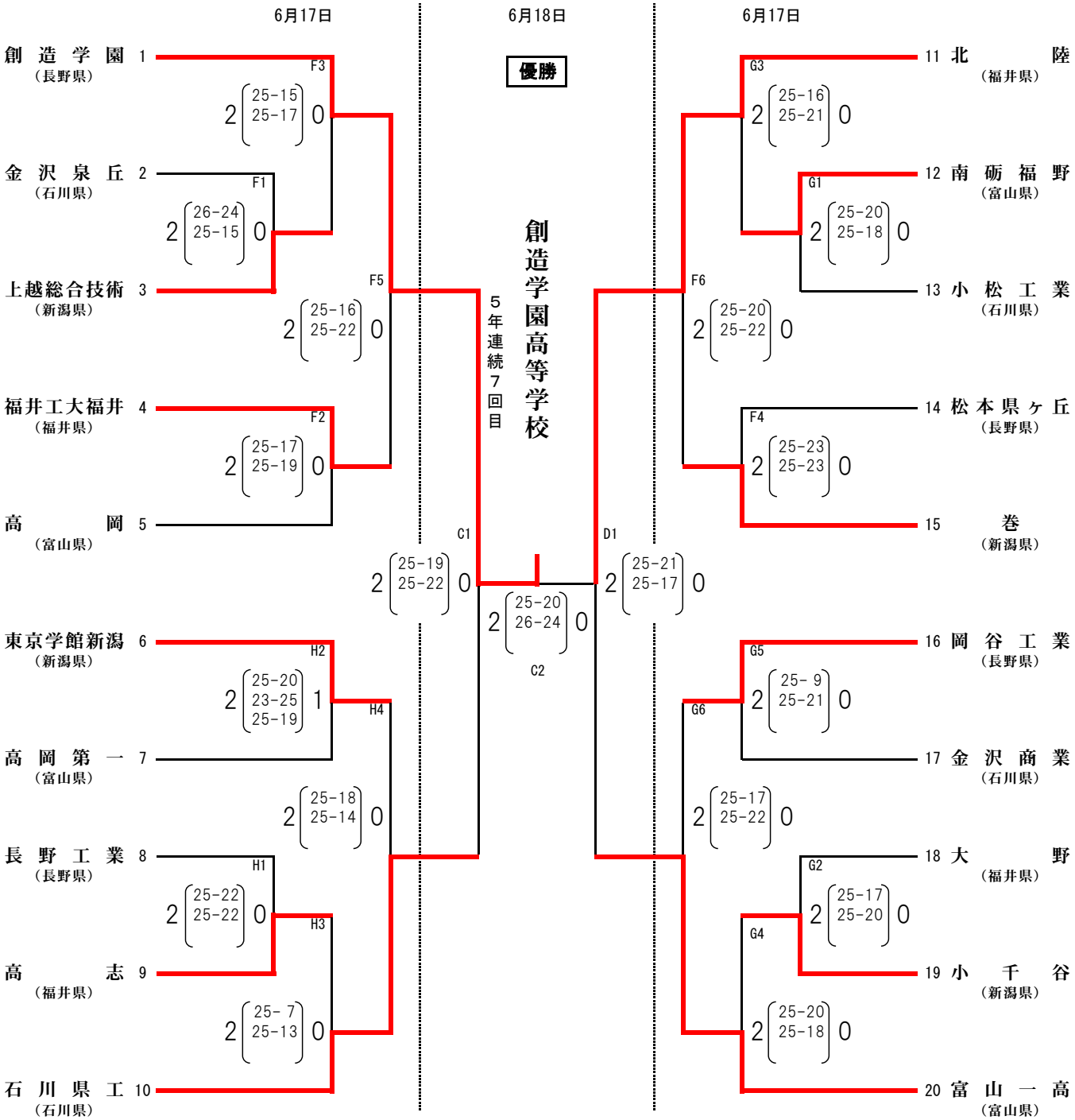

優　勝	準　優　勝	第　3　位	第　3　位
創造学園高等学校	北陸高等学校	石川県立工業高等学校	富山第一高等学校